TROSSIPOLLAR

1. Tootejoonised ja kinnitusvariandid

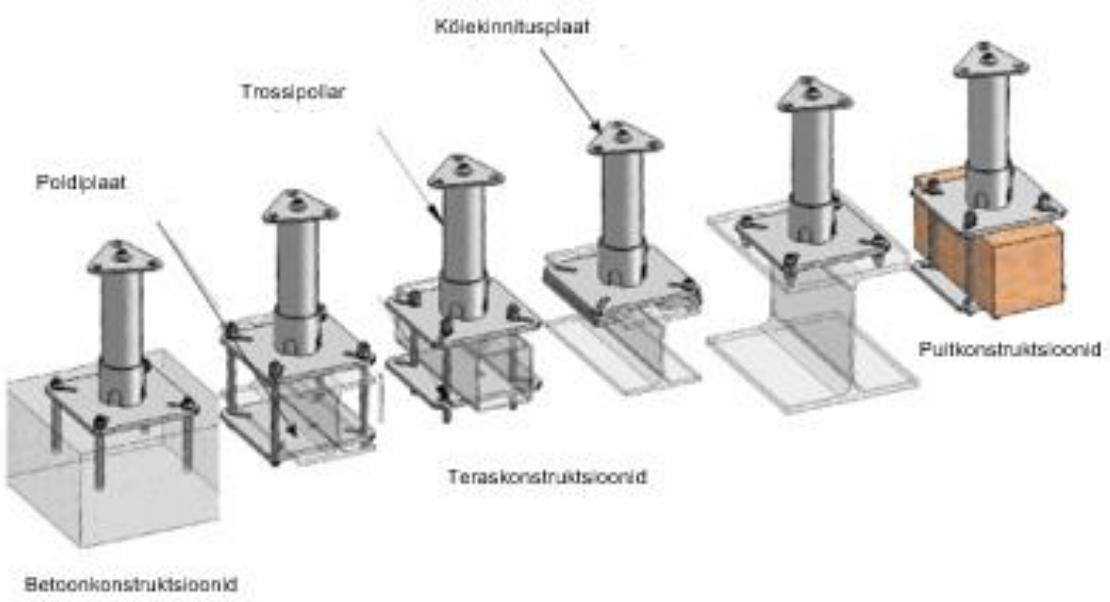

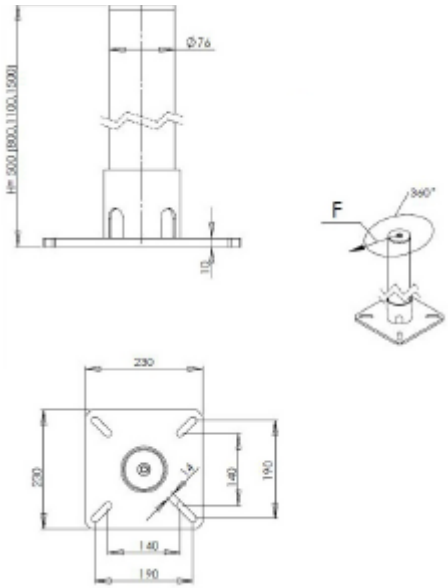

2. Mõõtmed ja muu teave

- Materjal on tsingitud teras.
- Seest kondensaadivastase isolatsiooniga.
- Kasutada vaid kaitsevahendi kinnitamiseks, ei tohi kasutada ripptellingu kinnituspunktina. Vastab standardi EN795 nõuetele.
- Võib kasutada ka eraldi turvaköie kinnituspunktina või osana trossiliinist.
- Trossiga kasutamisel on soovituslik pollarite vahe 6–8 m, olenevalt olukorrast võib kasutada ka pikemaid vahemaid.